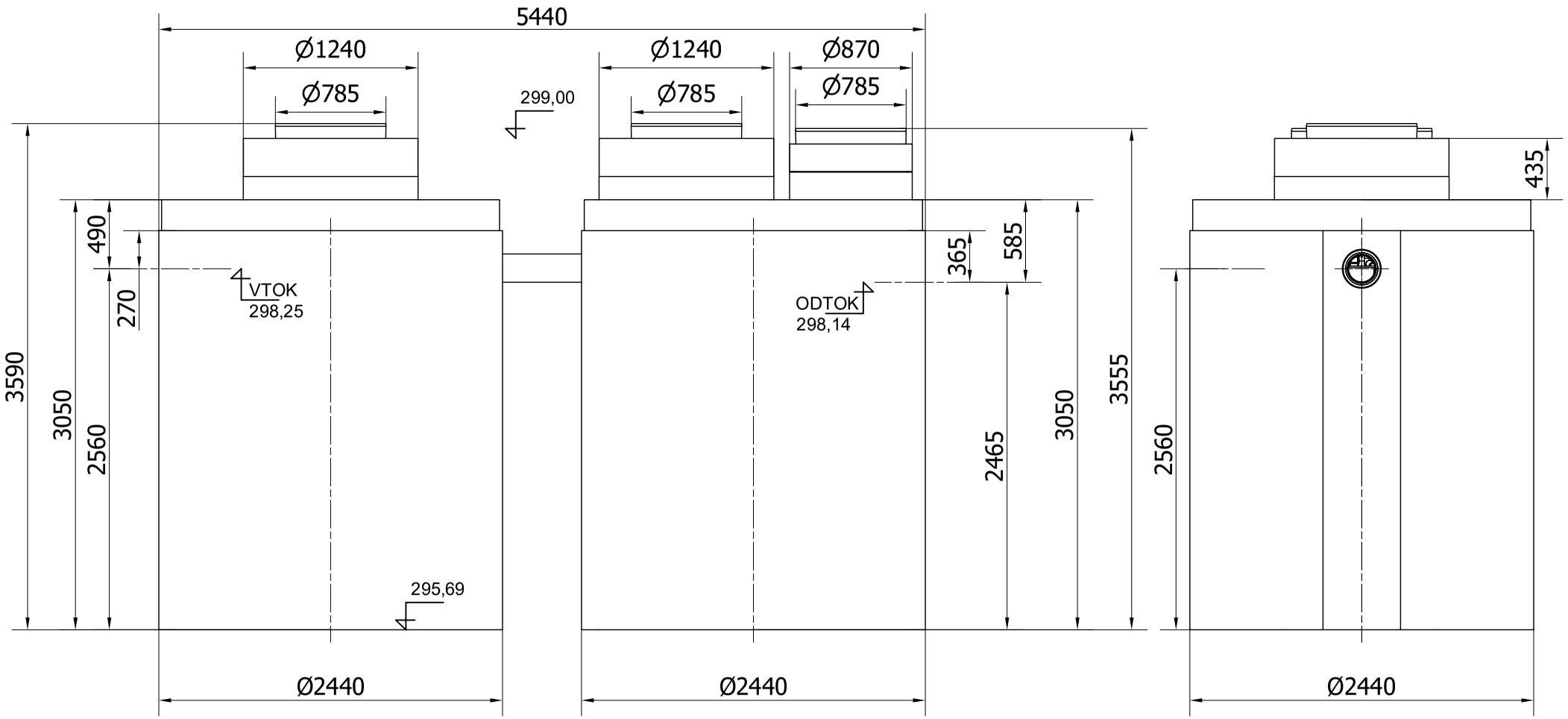

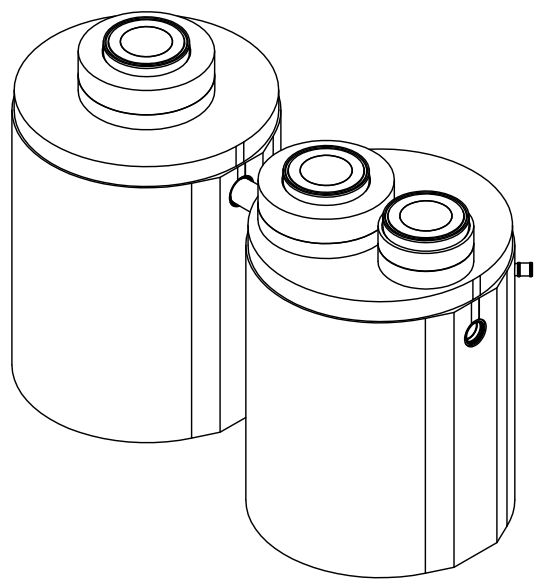

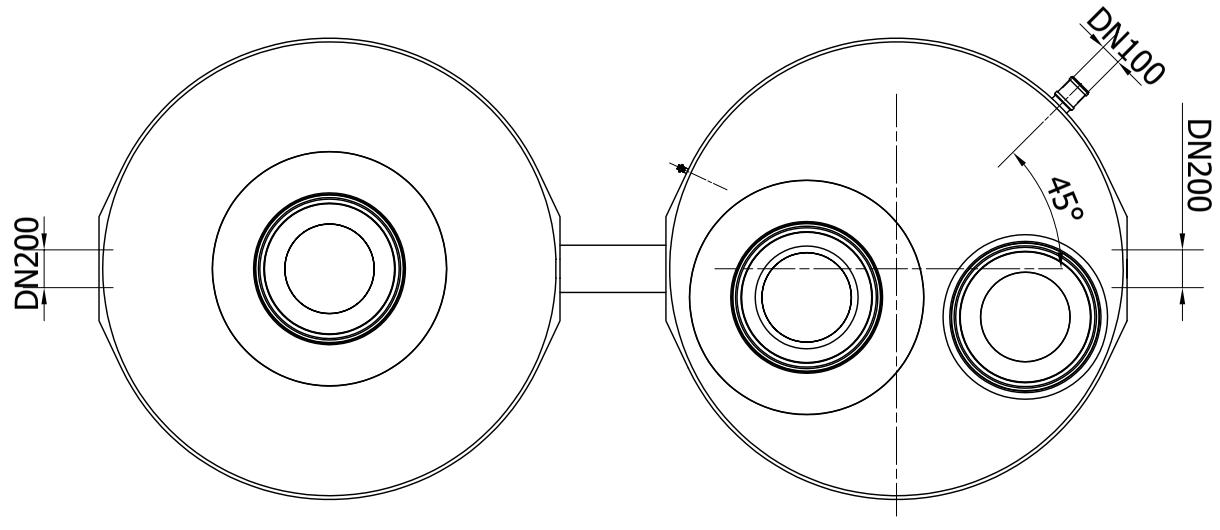

DÍLO JE CHRÁNĚNO AUTORSKÝM ZÁKONEM. JAKÉKOLIV ROZMNOŽOVÁNÍ ČI VYTVÁŘENÍ KOPIÍ BEZ VĚDOMÍ AUTORA JE ZAKÁZÁNO

název projektu

BD KOSTELECKÁ LHOTA

stupeň: DPS
DOKUMENTACE PRO PROVEDENÍ STAVBY

místo stavby: KOSTELECKÁ LHOTA
p.č. 168/1 a p.č. 1267
k.ú. Kostelecká Lhota

stavebník:
Město Kostelec nad Orlicí
Palackého náměstí 38
517 41 Kostelec nad Orlicí

generální projektant:
ŘEZANINA & BARTOŇ, s.r.o.
Jeníkovice 111
503 46 Jeníkovice

autorizace

projektant části:
. PROJEKT
Ing. Karel Dovrtěl
projekty TZB
T. 731 111 627, E. kd.projekt@email.cz
Ing Karel Dovrtěl
Brněnská 700/25
500 06 Hradec Králové

část: IO.03 **VNĚJŠÍ DEŠŤOVÁ A SPLAŠKOVÁ KANALIZACE**

výkres: **ČOV**

datum zhotovení	měřítko	číslo výkresu	paré
03/2020	1:40	**VK.07**	
datum revize	číslo revize		
-	-		